Serie R Inox

Bomba de engranajes monobloc para proceso químico

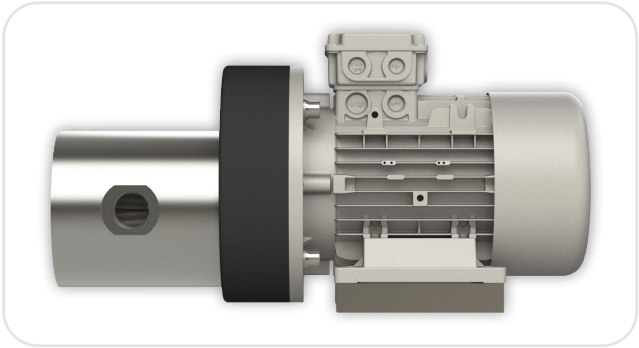

Bomba de engranajes helicoidales externos monobloc, especialmente diseñada para trabajar en aplicaciones de proceso químico.

Descripción

- **Electrobomba de engranajes helicoidales externos autocebante.**
- **Apta para el trasiego de gran variedad de fluidos como alcoholes, bases, disolventes, ácidos, aceites y muchos más.**
- **Construcción compacta monobloc con acoplamiento rígido.**
- **Cierre mecánico interior, de componente, que se adapta a las aplicaciones más exigentes gracias a su versatilidad de materiales de construcción.**

Materiales

Cuerpo de bomba	AISI 316, AISI 904, Hastelloy...
Engranajes	PEEK, AISI 316 tratado
Eje bomba	AISI 316, AISI 904, Hastelloy...
Tapeta ejes	AISI 316, AISI 904, Hastelloy...
Cierre mecánico	Según aplicación
Distanciador/brida	Hierro perlítico

Datos técnicos

Motor	Trifásico según normas IEC
Eficiencia	- IE2 o IE3 para potencias > 1CV - IE1 si la potencia < 1CV - Se puede suministrar hasta IE5.
Tensión	- Trifásica 230/400 V ± 10% hasta 5,5 CV - Trifásica 400/600 V ± 10% a partir de 7,5 CV
Polos	4 y 6
Grado de protección	IP55
Aislamiento	Clase F

Límites de empleo

Rango de caudales	Entre 220 y 6500 l/h
Rango de presiones	Hasta 10 bar según modelo
Presión máx. de trabajo	Consultar tabla de características según modelo
Temperatura máx. de trabajo	150ºC según materiales de construcción

Conexiones

	Asp.	***Imp.***
R-3 Inox	3/8	3/8
R-5 Inox	3/4	3/4
R-10/16 Inox	1"	1"
R-17/25/35/50/65 Inox	1" 1/4	1" 1/4

Características de modelo

	Potencia		Tensión	I	n	$P_{MÁX.}$	Caudal
	CV	kW	V	A	rpm	kg/cm²	l/h
R3 Inox	0,5	0,37	230/400T	2,5/1,5	1450	10	220
R-5 Inox	0,5	0,37	230/400T	2,5/1,5	1450	10	500
R-10 Inox	1	0,75	230/400T	3,6/2,1	1450	10	1000
R-16 Inox	1	0,75	230/400T	3,6/2,1	1450	6	1600
R-17 Inox	2	1,5	230/400T	6,7/3,9	1450	10	1700
R-25 Inox	2	1,5	230/400T	7,1/4,1	950	10	2500
R-35 Inox	3	1,5	230/400T	8,8/5,1	1450	8	3500
R-50 Inox	4	3	230/400T	12,3/7,1	1450	10	5000
R-65 Inox	5,5	4	230/400T	16/9,3	1450	8	6500

Dimensiones

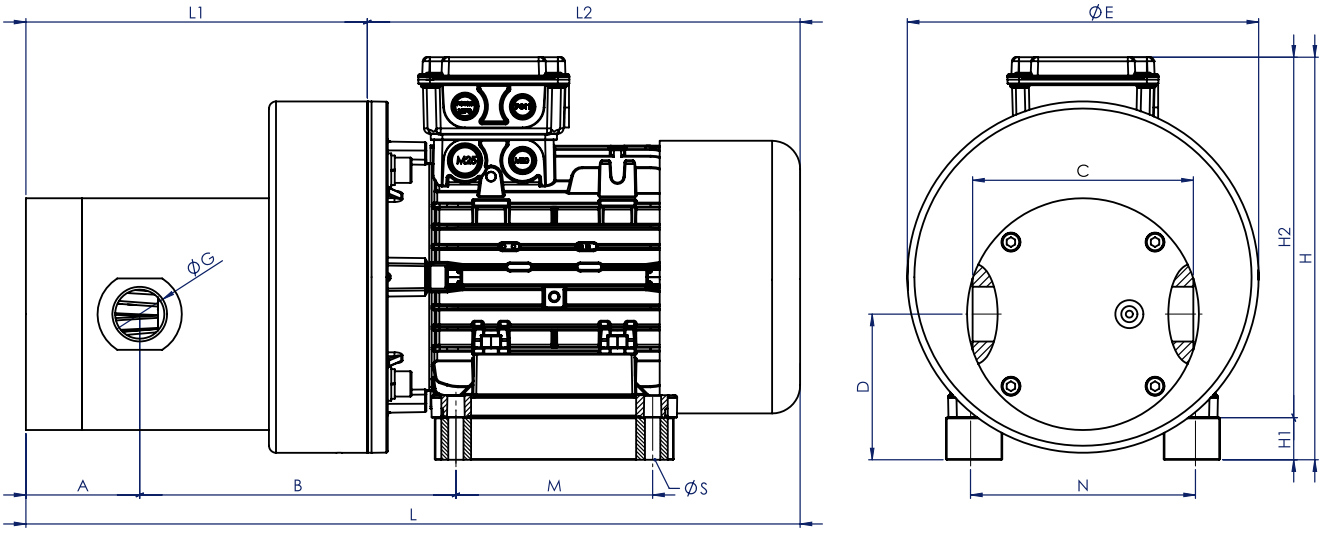

Modelo	L	L1	L2	H	H1	H2	A	B	C	D	ØE	ØG	M	N	ØS
R-3 Inox	397	167	230	208	20	188	38	166,5	117	78	160	3/8	90	112	7
R-5 Inox	397	167	230	208	20	188	42	170,5	117	78	160	3/4	90	112	7
R-10 Inox	432	177	255	240	30	210	47	180	117	93,25	200	1"	100	125	10
R-16 Inox	432	177	255	240	30	210	47	180	117	93,25	200	1"	100	125	10
R-17 Inox	528	233	295	258	30	228	47	208	157	93,65	200	1"1/4	125	140	10
R-25/35 Inox	568	243	325	290	30	260	81	225	157	103,65	200	1"1/4	140	140	12
R-50 Inox	568	243	325	290	30	260	81	225	157	103,65	200	1"1/4	140	140	12
R-65 Inox	568	243	325	290	30	260	81	225	157	103,65	200	1"1/4	140	140	12