BOMBA ELIAS

PROCESO QUÍMICO
FLUIDO TÉRMICO
TRASVASE DE AGUA
SANITARIAS
EQUIPOS CONTRAINCENDIOS

GAMA INDUSTRIAL



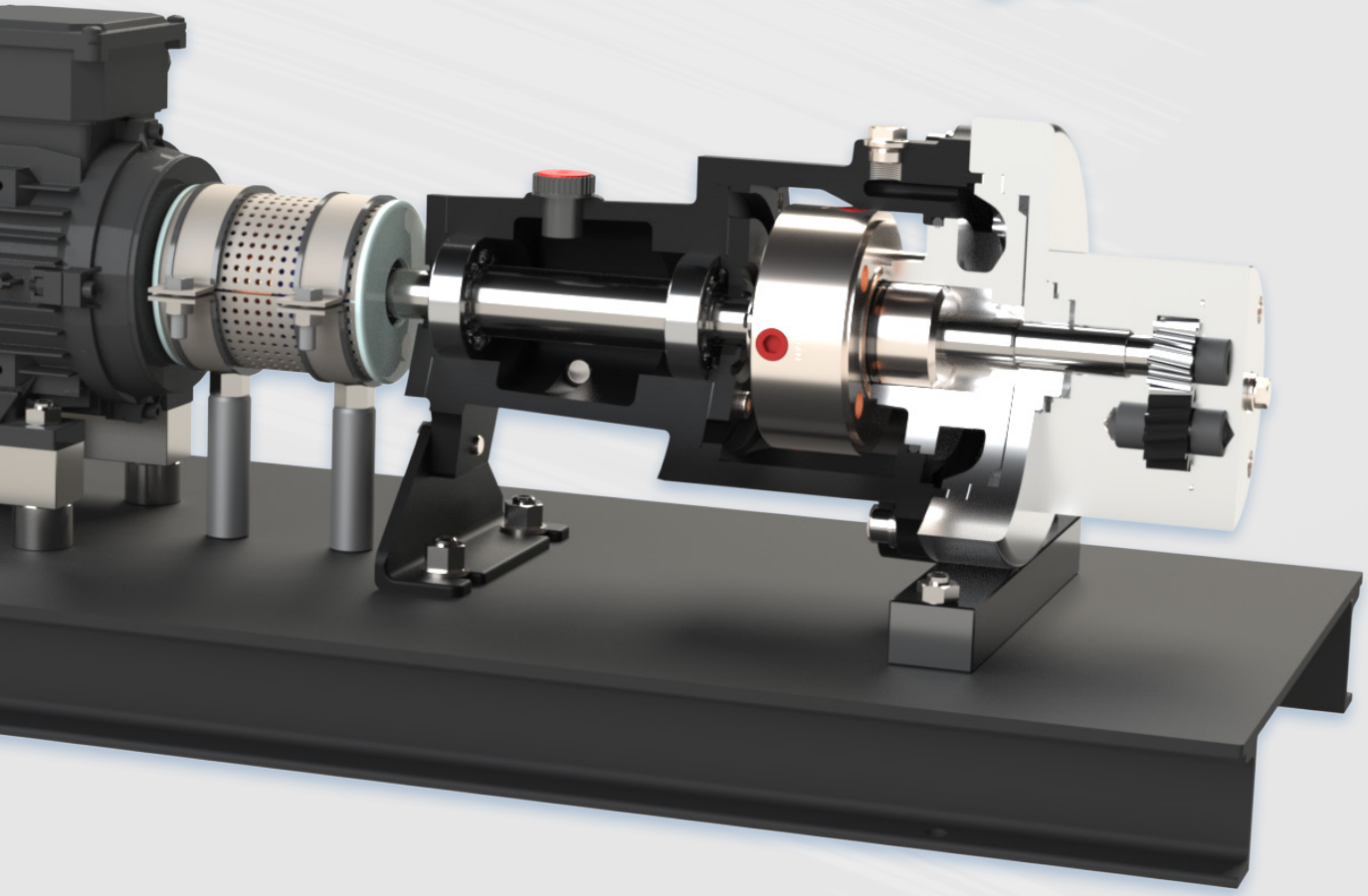

TÜVRheinland ISO 9001:2015 CE Ex

FABRICANDO BOMBAS DESDE 1965

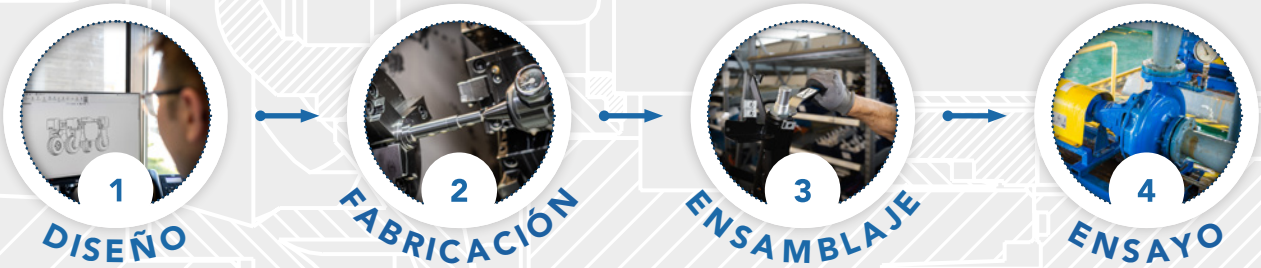

NUESTRA HISTORIA

BOMBA ELIAS es **fabricante de bombas** desde **1965** para el sector doméstico e industrial.

Está dirigida actualmente por Cesc Elias, hijo del fundador Francesc Elias, quien nos aporta valores como la cultura del esfuerzo, la ilusión y su confianza hacia el futuro.

La empresa se caracteriza por ofrecer una amplia gama de productos para gran variedad de aplicaciones en ambos sectores: doméstico e industrial, siendo pioneros en la fabricación de **bombas de engranajes.**

Actualmente, los pasos de Bomba Elias van en la dirección de ampliar nuestra gama de productos industriales en las ramas de proceso químico, fluido térmico y trasvase de agua para poder cumplir con las necesidades y requerimientos de nuestros clientes más exigentes.


Taller de Bomba Elias en el año 1976


Taller de Bomba Elias en la actualidad

A día de hoy, exportamos hasta 40 países distintos. Nuestro plan de futuro es ser una empresa nacional con visión internacional, sin dejar de fabricar los productos sobre los que más conocimiento y experiencia poseemos.

Por este motivo, la calidad, la innovación, el servicio y la atención al cliente conforman nuestros principales pilares como compañía.



Año **1965**

Fundación de Bomba Elias por parte de Francesc Elias en un pequeño taller de Barcelona para la fabricación de bombas de engranajes.



Año **1980**

Adquisición de STOCKLIN-TACO, fabricante de bombas de proceso químico. En materiales inoxidables y aleaciones especiales.

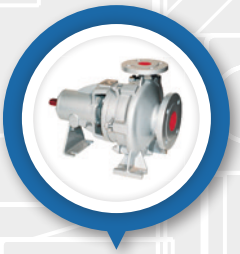

Año **1986**

Adquisición de ALTTUR, S. COOP. que permite ampliar la gama de bombas normalizadas EN 733 y EN 22858 (ISO 2858).



Año **2019**

Otorgación del premio europeo INNOWWIDE a Bomba Elias por el innovativo diseño de la Serie R-FT para aplicaciones de fluido térmico.

ÍNDICE DE CONTENIDOS

PROCESO QUÍMICO 4

- Serie BQP 4
- Serie BQPM 4
- Serie RBQP Inox 5
- Serie R Inox 5

FLUIDO TÉRMICO 6

- Serie R-FT 6
- Serie R-U 7
- Series GPG/GPGD 7
- Serie AC-FT 8
- Serie FT M 8
- Serie IAC-FT 9
- Serie FT 9

TRASVASE DE AGUA 10

- Serie RUBI 10
- Serie MAXOR 10
- Serie VM-2 11
- Series VMH/VMS/VMSS 11
- Serie AC 12
- Serie IAC 12

SANITARIAS 13

- Serie CENTIX 13
- Serie SELFIX 13

EQUIPOS CONTRAINCENDIOS 14

SERIE BQP

BOMBA CENTRÍFUGA NORMALIZADA SEGÚN EN 22858 (ISO 2858)

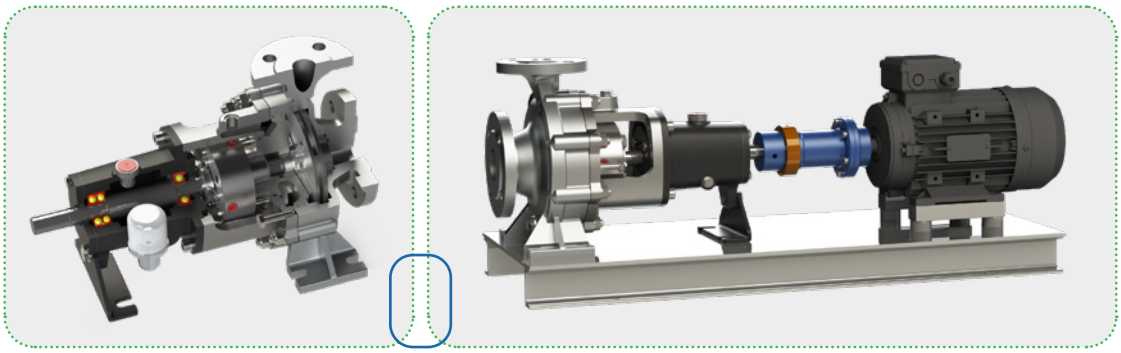

- De alto rendimiento y bajo consumo energético. NPSH muy bajo.
- Disponible en versión **EL**-EJE LIBRE o **SB**-SOBRE BANCADA.
- Versatilidad de materiales de construcción en piezas estructurales y componentes elásticos para una total adaptación al fluido de trasiego y/o al entorno.
- Adaptación de cierres mecánicos según EN 12756.
- Posibilidad de adición de planes API para modificar el ambiente del cierre mecánico.
- Equipa cámara de calefacción/refrigeración integrada.
- Sistema *Back Pull-out* mediante acoplamiento elástico con espaciador, que permite un fácil desmontaje del equipo para tareas de mantenimiento o limpieza.
- Integra soporte de rodamientos lubricados con engrasador de nivel constante.

Rango de caudales	Desde 10 hasta 250 m^3/h según modelo	**Presión máxima admisible**	20 bar
Rango de presiones	Desde 1 hasta 18 bar según modelo	**Temperatura máxima de trabajo**	Hasta 300°C según materiales de construcción y ambiente del sello

SERIE BQPM

BOMBA CENTRÍFUGA MONOBLOC CON HIDRÁULICA EN 22858 (ISO 2858)

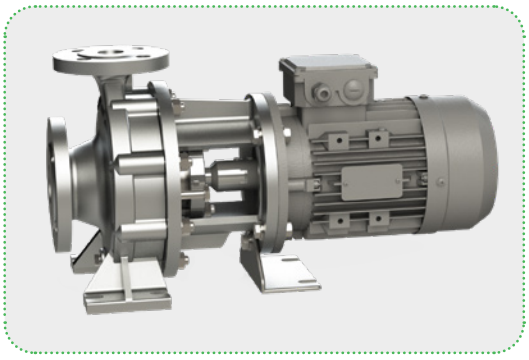

- Equipa hidráulica según EN 22858 (ISO 2858).
- Construcción compacta monobloc.
- Eje de la bomba acoplado rígidamente al extremo del eje motor en el interior de la linterna. Motor estándar sujetado mediante brida.
- Reducción de tamaño y peso para instalación en espacio reducidos.
- Posibilidad de montaje vertical.

Rango de caudales	Desde 10 hasta 220 m^3/h según modelo	**Presión máxima de trabajo**	20 bar
Rango de presiones	Desde 1 hasta 16 bar según modelo	**Temperatura máxima de trabajo**	Hasta 150°C según materiales de construcción y cierre mecánico

SERIE RBQP Inox

BOMBA DE ENGRANAJES PARA PROCESO QUÍMICO

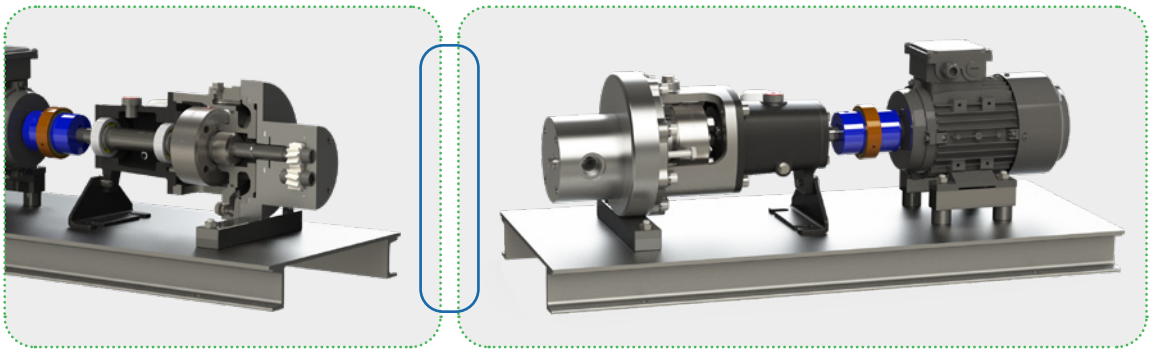

- Electrobomba de engranajes externos helicoidales autocebante.
- Instalación sobre bancada mediante acoplamiento elástico simple o con espaciador.
- Versatilidad de materiales para una total adaptación al fluido de trasiego y/o al entorno.
- Adaptación de cierres mecánicos según EN 12756.
- Posibilidad de adición de planes API para modificar el ambiente del cierre mecánico.
- Equipa cámara de calefacción/refrigeración integrada.
- Incluye engrasador de nivel constante para soporte de rodamientos lubricado.

Rango de caudales	Desde 220 hasta 14.000 l/h	**Presión máxima admisible**	12 bar
Rango de presiones	Hasta 10 bar según modelo	**Temperatura máxima de trabajo**	Hasta 300ºC según materiales de construcción y ambiente del sello

SERIE R Inox

BOMBA DE ENGRANAJES MONOBLOC PARA PROCESO QUÍMICO

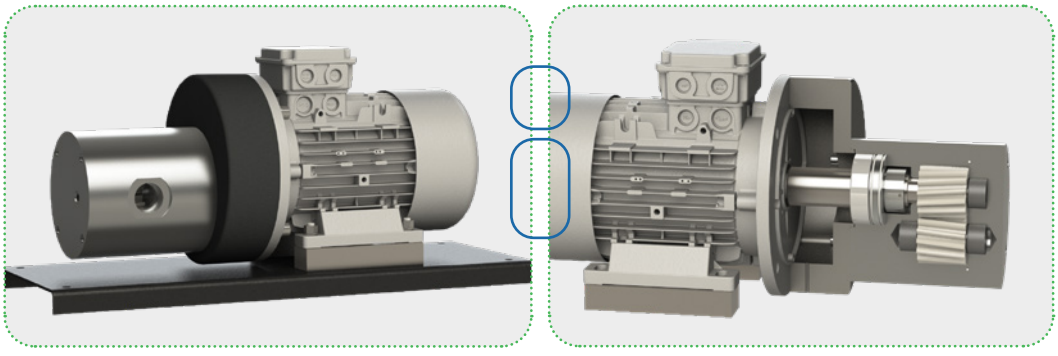

- Electrobomba de engranajes externos helicoidales autocebante monobloc.
- Acoplamiento rígido al extremo del eje motor. Motor estándar sujetado mediante brida.
- Opcionalmente montada sobre bancada.
- Versatilidad de materiales para una total adaptación al fluido de trasiego y/o al entorno.
- Cierre mecánico interior o retén, ambos con versatilidad de materiales de construcción.

Rango de caudales	Desde 220 hasta 6.500 l/h	**Presión máxima admisible**	12 bar
Rango de presiones	Hasta 10 bar según modelo	**Temperatura máxima de trabajo**	Hasta 150ºC según materiales de construcción

¡Tenemos a disposición todas las soluciones para tu instalación de FLUIDO TÉRMICO!

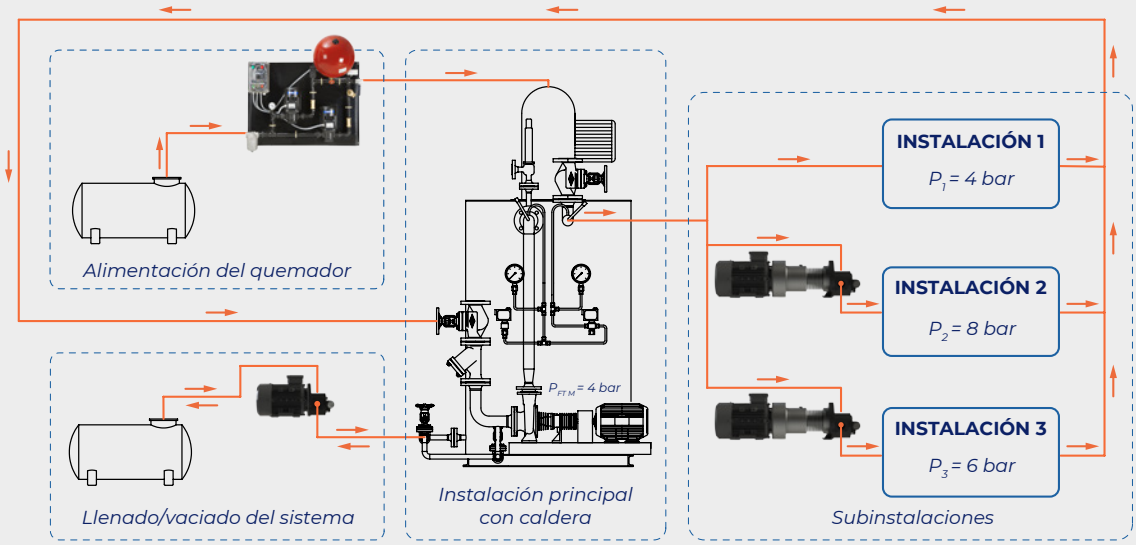

SERIE R-FT

BOMBA DE ENGRANAJES EXTERNOS PARA ALTA TEMPERATURA

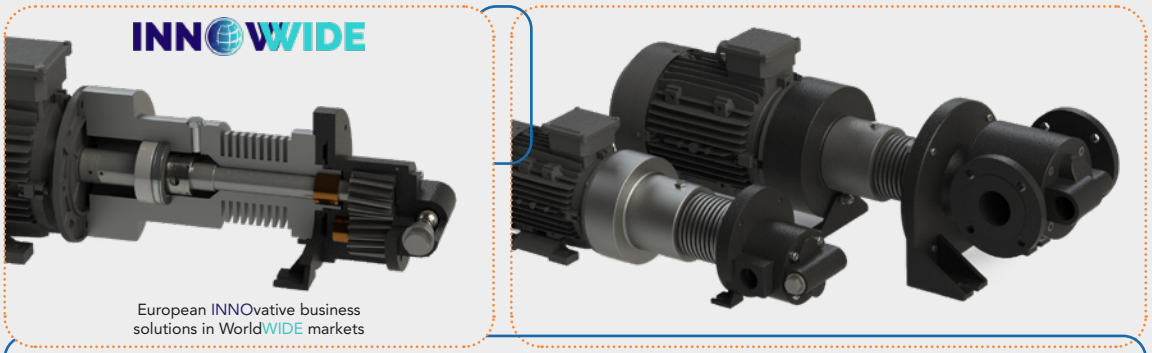

La R-FT es una bomba ideal para **subinstalaciones de fluido térmico.** Permite trabajar a menor presión en el circuito principal, incrementando la **seguridad en la instalación.** Posiblita **ajustar el caudal** al mínimo requerido, lo cual se traduce en un **mayor ahorro energético.**

- Bomba de engranajes helicoidales externos autocebante d**iseñada especialmente para el trasiego de fluido térmico a altas temperaturas, hasta 350°C.**
- Válvula de seguridad incorporada.
- Eje de la bomba soportado por cuatro apoyos distribuidos a lo largo del conjunto.
- Acoplamiento rígido al extremo del eje motor. Motor sujetado mediante brida.
- Disipación de calor mediante anillo restrictivo delantero y cuerpo aleteado.
- Cierre mecánico interior, de componente, especial para aplicaciones de fluido térmico, según EN 12756.

Rango de caudales	Desde 220 hasta 14.000 l/h	**Presión máxima admisible**	12 bar
Rango de presiones	Hasta 10 bar según modelo	**Temperatura máxima de trabajo**	Hasta 350°C

INNOWIDE This project has received funding from the European Union's Horizon 2020 Research and Innovation Programme under Grant Agreeement No. 822273.

SERIE R-U

BOMBA DE ENGRANAJES EXTERNOS CON MOTOR ESTÁNDAR

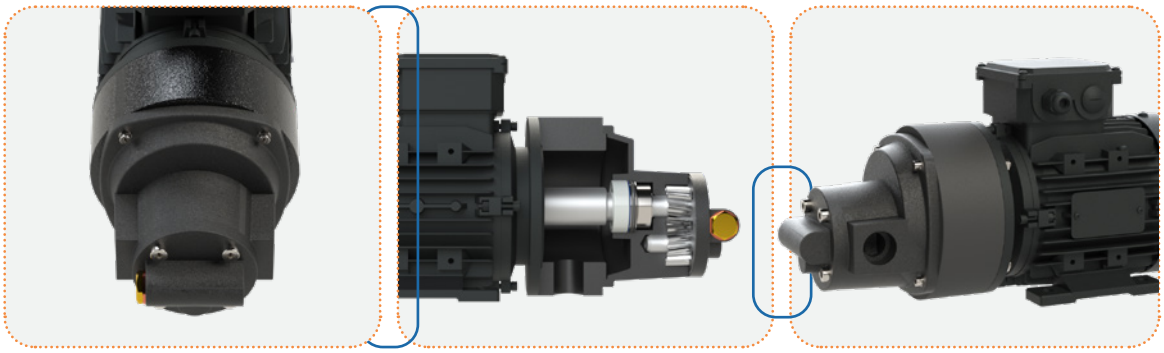

- Bomba de engranajes helicoidales externos autocebante con motor estándar IEC de alta eficiencia, ideal para el **llenado/vaciado de circuitos de fluido térmico.**
- Válvula de seguridad incorporada.

Rango de caudales	Desde 220 hasta 60.000 l/h	**Presión máxima admisible**	12 bar
Rango de presiones	Hasta 10 bar según modelo	**Temperatura máxima de trabajo**	Hasta 110ºC

SERIES GPG/GPGD

GRUPOS SIMPLES/DOBLES DE ASPIRACIÓN Y PRESIÓN PARA GAS-OIL



- Grupos de presión simples *GPG* o dobles *GPGD* **diseñados especialmente para el suministro de gas-oil a quemadores de calderas.**
- Se instalan sobre bancada y, en algunos modelos, se lleva a cabo un carenado protector.
- Incluyen una o dos bombas de engranajes autoaspirantes *Serie R* con válvula de seguridad incorporada.
- Contienen cuadro eléctrico multifunción para control, maniobra y protección del grupo.
- Equipan presostato/s de seguridad y control con rearme manual o automático, según modelo.
- Incorporan filtro de gas-oil, manómetro, válvula de retención, acumulador hidroneumático y válvula de seguridad.

Rango de caudales	Desde 20 hasta 6.500 l/h	**Presión máxima admisible**	Consultar folleto técnico
Rango de presiones	Hasta 10 bar según modelo	**Temperatura máxima de trabajo**	60ºC

SERIE AC-FT

BOMBA CENTRÍFUGA NORMALIZADA SEGÚN EN 733 PARA FLUIDO TÉRMICO

EN 733

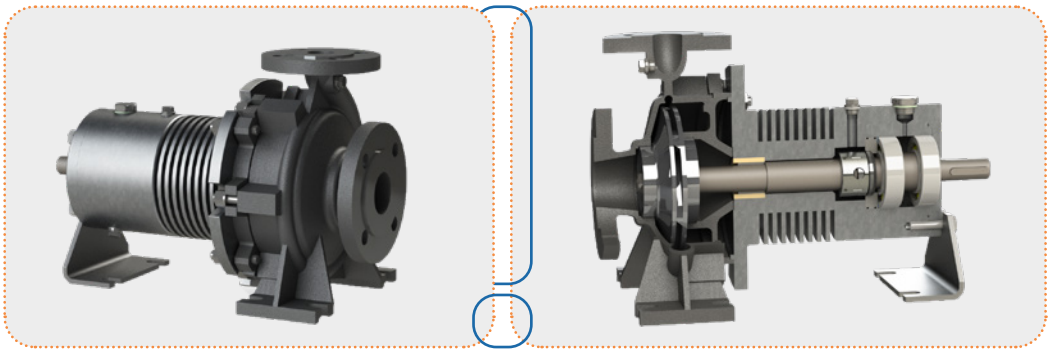

- Bomba centrífuga normalizada según normas EN 733 para el trasiego de fluido térmico.
- Disponible en versión **EL**-EJE LIBRE o **SB**-SOBRE BANCADA con acoplamiento elástico a extremo del eje del motor.
- Eje de la bomba soportado por tres apoyos propiamente distribuidos a lo largo del conjunto.
- Disipación de calor mediante anillo restrictivo delantero y cuerpo aleteado.
- Cierre mecánico interior especial, de componente, según EN 12756.

Rango de caudales	Hasta 350 m^3/h	**Presión máxima admisible**	16 bar
Rango de presiones	Hasta 10 bar	**Temperatura máxima de trabajo**	Hasta 350°C

SERIE FT M

BOMBA CENTRÍFUGA MONOBLOC CON HIDRÁULICA EN 733 PARA FLUIDO TÉRMICO

EN 733

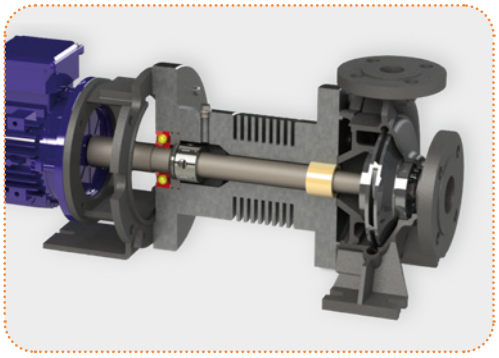

- Bomba centrífuga monobloc que equipa hidráulica EN 733.
- Eje de la bomba soportado por cuatro apoyos distribuidos a lo largo del conjunto.
- Diseñada especialmente para su funcionamiento a **velocidad variable.**
- Acoplamiento rígido al extremo del eje motor. Motor estándar sujetado mediante brida.
- Disipación de calor mediante anillo restrictivo delantero y cuerpo aleteado.
- Cierre mecánico interior, de componente, especial para aplicaciones de fluido térmico, según EN 12756.

Rango de caudales	Desde 2 hasta 200 m^3/h	**Presión máxima admisible**	16 bar
Rango de presiones	Hasta 10 bar	**Temperatura máxima de trabajo**	Hasta 350°C

SERIE IAC-FT

BOMBA CENTRÍFUGA *IN-LINE* CON HIDRÁULICA EN 733 PARA FLUIDO TÉRMICO

EN 733

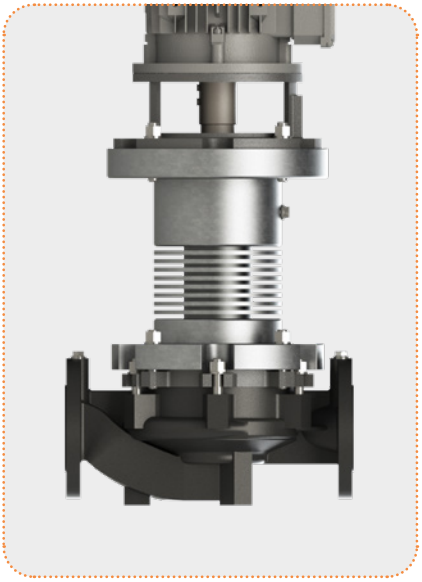

- Bomba centrífuga monobloc que equipa hidráulica EN 733 para fluido térmico.
- Bocas de aspiración e impulsión *In-Line* para la circulación del fluido de trasiego.
- Posible instalación vertical u horizontal del equipo.
- Eje de la bomba soportado por cuatro apoyos distribuidos a lo largo del conjunto.
- Acoplamiento rígido al extremo del eje motor. Motor sujetado mediante brida.
- Disipación de calor mediante anillo restrictivo delantero y cuerpo aleteado.
- Cierre mecánico interior, de componente, especial para aplicaciones de fluido térmico, según EN 12756

Rango de caudales	Desde 2 hasta 200 m³/h	**Presión máxima admisible**	16 bar
Rango de presiones	Desde 4 hasta 14 bar	**Temperatura máxima de trabajo**	Hasta 350°C

SERIE FT

BOMBA CENTRÍFUGA NORMALIZADA SEGÚN EN 22858 (ISO 2858) PARA FLUIDO TÉRMICO

EN 22858

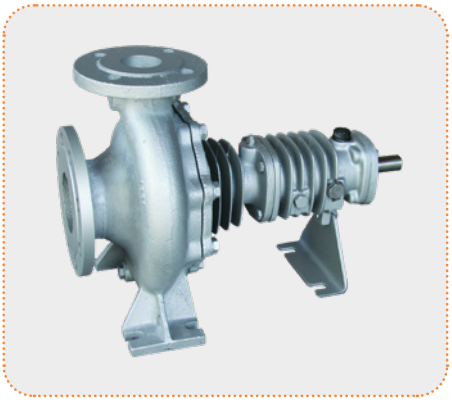

- Hidráulica EN 22858 de alto rendimiento y bajo consumo energético. NPSH muy bajo.
- Disponible en versión **EL**-EJE LIBRE o **SB**-SOBRE BANCADA.
- Eje soportado por dos rodamientos para garantizar una larga vida del conjunto.
- Disipación de calor mediante anillo restrictivo delantero y cuerpo aleteado.
- Se puede suministrar en varios materiales de construcción.
- Sistema *Back Pull-out* mediante acoplamiento elástico con espaciador, que permite un fácil desmontaje del equipo para tareas de mantenimiento o limpieza.

Rango de caudales	Desde 2 hasta 200 m³/h	**Presión máxima admisible**	16 bar
Rango de presiones	Hasta 10 bar	**Temperatura máxima de trabajo**	Hasta 350°C

SERIE RUBÍ

BOMBA HORIZONTAL MULTICELULAR EN *COMPOSITE*



- Bomba horizontal multicelular para trasvase de aguas limpias.
- Hidráulica fabricada totalmente en *composite*, un tecnopolímero de alta resistencia a la oxidación.
- Indicada para suministros de bajo caudal a presiones relativamente elevadas.
- Funcionamiento silencioso.
- Bocas de aspiración e impulsión a 90° con insertos de latón.

Rango de caudales	Hasta 5 m^3/h según modelo	**Presión máxima admisible**	10 bar
Rango de presiones	Hasta 5 bar según modelo	**Temperatura máxima de trabajo**	Hasta 60°C

SERIE MAXOR

BOMBA HORIZONTAL MULTICELULAR CON HIDRÁULICA EN AC. INOX. AISI 316

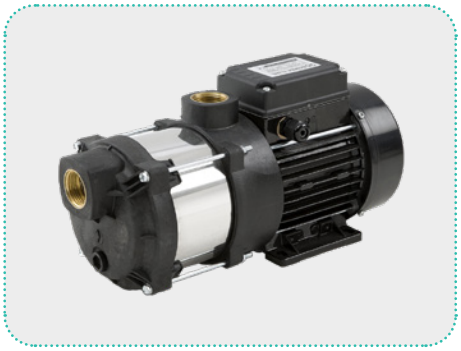

- Bomba horizontal multicelular para trasvase de aguas limpias.
- Rodetes impulsores fabricados en AISI 316. Cuerpos de aspiración e impulsión en *composite*. Cuerpo de la bomba en AISI 304.
- Indicada para suministros de bajo caudal a presiones relativamente elevadas.
- Funcionamiento silencioso.
- Bocas de aspiración e impulsión a 90° con insertos de latón.

Rango de caudales	Hasta 8,5 m^3/h según modelo	**Presión máxima admisible**	10 bar
Rango de presiones	Hasta 6,5 bar según modelo	**Temperatura máxima de trabajo**	Hasta 60°C

SERIE VM-2

BOMBA VERTICAL MULTICELULAR CON HIDRÁULICA EN AC. INOX. 316 CON BRIDAS

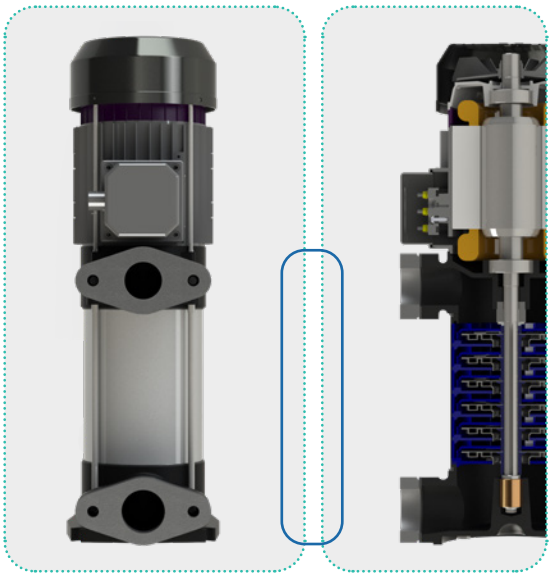

- Bomba vertical multicelular para trasvase de aguas limpias.
- Rodetes impulsores fabricados en AISI 316. Cuerpos de aspiración e impulsión en fundición gris GG-20. Cuerpo de la bomba en AISI 304.
- Indicada para suministros de bajo caudal a presiones relativamente elevadas.
- Funcionamiento silencioso.
- Bocas de aspiración e impulsión paralelas con bridas.
- Cuerpo de impulsión orientable en cuatro posiciones distintas sin necesidad de desmontar el estator.
- Cierre sumergido.

Rango de caudales	Hasta 20 m³/h según modelo	**Presión máxima admisible**	16 bar
Rango de presiones	Hasta 14 bar según modelo	**Temperatura máxima de trabajo**	Hasta 60°C

SERIE VMH/VMS/VMSS

BOMBA VERTICAL MULTICELULAR *IN-LINE*



- Bomba vertical multicelular *In-Line* para trasvase de aguas limpias.
- Bocas de aspiración e impulsión en línea, con bridas.
- Cuerpo de aspiración-impulsión en hierro fundido (VMH), en acero inox. AISI 304 (VMS) o en acero inox. AISI 316 (VMSS).
- Paquete hidráulico en acero inox. AISI 304.
- Eje de la bomba acoplado rígidamente al extremo del eje motor en el interior de la linterna.
- Alto rango de caudales y presiones.
- Funcionamiento silencioso.

Rango de caudales	Hasta 240 m³/h según modelo	**Presión máxima admisible**	Consultar ficha técnica
Rango de presiones	Hasta 30 bar según modelo	**Temperatura máxima de trabajo**	Hasta 120°C con cierre mecánico especial. Bajo demanda.

SERIE AC

BOMBA CENTRÍFUGA NORMALIZADA SEGÚN EN 733

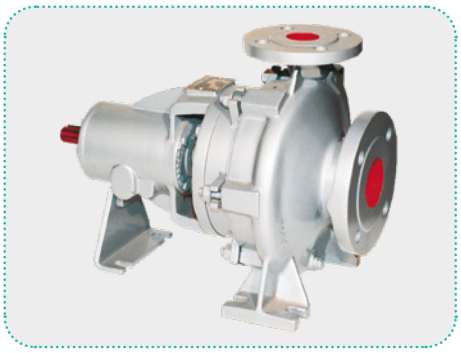

- Bomba centrífuga normalizada según EN 733 ideal para el trasvase de aguas limpias.
- Disponible en versión **EL**-EJE LIBRE o **SB**-SOBRE BANCADA con acoplamiento elástico a extremo del eje del motor.
- Construcción en hierro fundido. Se puede suministrar especialmente en otras metalurgias.
- Permite montar cualquier cierre mecánico normalizado según DIN 24960 acorde al fluido a bombear.
- Incluye soporte de rodamientos integral para asegurar una mayor estabilidad del equipo y, en consecuencia, alargar la vida útil del conjunto.

Rango de caudales	Desde 4 a 800 m³/h	**Presión máxima admisible**	16 bar
Rango de presiones	Desde 4 hasta 15 bar	**Temperatura máxima de trabajo**	Hasta 150ºC

SERIE IAC

BOMBA CENTRÍFUGA MONOBLOC *IN-LINE* CON HIDRÁULICA SEGÚN EN 733



- Bomba centrífuga monobloc que equipa hidráulica EN 733 para el trasiego de aguas limpias.
- Bocas de aspiración e impulsión *In-Line* para la circulación del fluido de trasiego.
- Posible instalación vertical u horizontal del equipo.
- Acoplamiento rígido al extremo del eje motor. Motor estándar sujetado mediante brida.
- Construcción en hierro fundido. Se puede suministrar especialmente en otras metalurgias.

Rango de caudales	Desde 4 a 140 m³/h	**Presión máxima admisible**	16 bar según cierre mecánico
Rango de presiones	Hasta 6 bar	**Temperatura máxima de trabajo**	Hasta 150ºC

SERIE CENTIX

BOMBA CENTRÍFUGA MONOBLOC CON TURBINA ABIERTA, EN AC. INOX. AISI 316



- Bomba centrífuga de construcción monobloc ideal para aplicaciones alimentarias i farmacéuticas.
- Los componentes en contacto con el fluido de trasiego se fabrican en acero inox. AISI 316. El resto de componentes, en AISI 304.
- Su estructura principal está formada por el cuerpo y un rodete semiabierto fabricados por microfusión.
- Incorpora un cierre mecánico interno simple con distintas combinaciones de materiales para total adaptación al fluido de trasiego.
- De serie, equipa bocas de aspiración e impulsión con rosca GAS.
- Bajo demanda, es posible realizar un carenado del motor en material inox. y/o incluir una bancada al producto.

Rango de caudales	Hasta 81 m³/h	**Presión máxima admisible**	10 bar
Rango de presiones	Hasta 9 bar	**Temperatura máxima de trabajo**	Hasta 110ºC

SERIE SELFIX

BOMBA CENTRÍFUGA MONOBLOC CON TURBINA ABIERTA, EN AC. INOX. AISI 316



- Bomba centrífuga autoaspirante de construcción monobloc.
- Integra cámara de cebado, por lo que puede aspirar sin válvula de retención o de pie hasta 6 metros.
- Los componentes del equipo se fabrican en acero inox. AISI 316L. La superfície exterior tiene un acabado pulido mate.
- Su estructura principal está formada por el cuerpo y un rodete semiabierto fabricados por microfusión.
- Incorpora un cierre mecánico interno simple con distintas combinaciones de materiales para total adaptación al fluido de trasiego.
- De serie, equipa bocas de aspiración e impulsión con rosca GAS.
- Bajo demanda, es posible realizar un carenado del motor en material inox. y/o incluir una bancada al producto.

Rango de caudales	Hasta 97 m³/h	**Presión máxima admisible**	10 bar
Rango de presiones	Hasta 7 bar	**Temperatura máxima de trabajo**	Hasta 110ºC

EQUIPOS CONTRAINCENDIOS

GRUPOS DE PRESIÓN PARA ABASTECIMIENTO DE INSTALACIONES CONTRAINCENDIOS



DESCRIPCIÓN

Se trata de grupos de presión diseñados para suministrar el caudal de agua designado a una presión idónea en distintos puntos de abastecimiento de una instalación general contraincendios.

El grupo contará con una bomba principal de suministro de caudal para la instalación, con motor eléctrico. Opcionalmente, dispondrá de una bomba de reserva de las mismas características con motor eléctrico o diésel. Esta bomba actuará cuando la bomba principal, por cualquier causa, no esté operativa. Por último, el grupo equipará una bomba jockey o auxiliar, encargada de mantener la instalación siempre presurizada y, además, permitirá actuar ante pequeñas fugas.

NORMAS

- UNE 23500:2018
- UNE 23500:2018 Apéndice 6.4
- UNE 23500:2018 Apéndice 6.5
- CEPREVEN RT2-ABA
- EN 12845:2016
- UNE 23500:90
- UNE 23500:2012
- UNE 23500:2012 (Anexo C)

CONFIGURACIONES

- **E+J:** Constan de una bomba centrífuga o multicelular con motor eléctrico para suministrar el caudal requerido por la instalación y una bomba jockey para mantener la instalación siempre presurizada.
- **E+D+J:** Constan de dos bombas centrífugas o multicelulares o una combinación, una con motor eléctrico y la otra diésel, para suministrar el caudal requerido por la instalación; y una bomba jockey para mantener la instalación siempre presurizada.
- **E+E+J:** Constan de dos bombas centrífugas o multicelulares o una combinación, ambas con motor eléctrico, para suministrar el caudal requerido por la instalación; y una bomba jockey para mantener la instalación siempre presurizada.

ELEMENTOS

- **Cuadros eléctricos:** su función principal es proteger, controlar y maniobrar los diferentes elementos del grupo contraincendios.
- **Presostatos:** se trata de un aparato regulado que, en función de la lectura de presión tomada, se encarga de poner en marcha las bombas hidráulicas.
- **Válvula de seguridad:** se encarga de evitar sobrepresiones en el circuito.

NOTAS

Bomba Elias S.A.
Carretera de Molins de Rei a Rubí (C-1413a) km 8,7
08191 Rubí (Barcelona)
Tel. +34 936 996 004
info@elias.es

www.elias.es

